ik-technics

Type: CT 6015

Aufsteckstromwandler

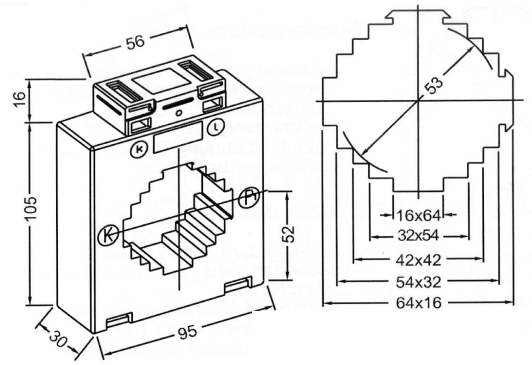

Rundleiter	53 mm
Primärschiene	63x15mm 2x50x10mm 40x40mm

Technische Informationen

Höchste Spannung Betriebsmittel	U_m = 0,72 kv
Nennfrequenz	50 - 60Hz
Thermischer Bemessungs-Kurzzeitstrom	I_{th} = 60 * In (max. 100 kA)
Bemessungs-Stoßstrom I_{dyn}	I_{dyn} = 2.5 * Ith
Bemessungs-Stehwechselspannung	4 kV / 1 min (andere Spannungen auf Anfrage)
Thermischer Nenndauerstrom	I_{cth} = 1,2 x In (1,0 In für höhere Primärströme)
Überstrom	Begrenzungsfaktor FS5 bis FS15 Isolationsklasse H
Standard	IEC 61869 (DIN EN 61869 / VDE 04049, DIN VDE 0100, DIN 42600 sowie der DGUV Vorschrift 3 und der DIN EN 50274 / VDE 0600-514).
Zubehör **(im Lieferumfang enthalten)**	2 St Steckfüße 1 St. Primärschienenklemme 2 St. Sekundärklemmenabdeckungen (gelbe Schieber) 2 St. Schrauben M 5 x 35 mm
Sonderzubehör	Schnappbefestigung für Tragschiene EN 50022-35 Cu-Primärschienen in verschiedenen Größen
Gewicht	ca. 400 - 550 g
Konformitätsbewertung	die dunkel markierten Varianten wären lieferfähig mit Konformitätsbewertung

I_{sc}	Kl.	PRIMÄRER BEMESSUNGSSTROM I_{pr}														A
		200	250	300	400	500	600	750	800	1000	1250	1500	1600	2000	2500	
5A	1	2,5	2,5	2,5	2,5	5	5	5			5	5				VA
		3,75	5	5	5	10	10	10	10	10	10	10	10	10	10	
			7,5	10	10	15	15	15	15	15	15	15	15	15	15	
					15	20	20	20	20	20	30	30	30	20	20	
	0,5	2,5	2,5	2,5	2,5	2,5	2,5	5	5	5	5	5	5	5	5	VA
			5	5	5	5	5	10	10	10	10	10	10	10	10	
					10	10	10	15	15	15	15	15	15	15	15	
						15	15	20	20	20	20	30	30	20	20	
	0,5S			2,5	2,5	2,5	2,5	5	5	5	5	5	5	5	5	VA
					5	5	5	10	10	10	10	10	10	10	10	
						10	10	15	15	15	15	15	15	15	15	
										20	20	30	30	20	20	
	0,2				2,5	2,5	2,5	2,5	2,5	5	5	5	5	5	5	VA
						5	5	5	5	10	10	10	10	10	10	
							10	10	10	15	15	15	15	15	15	
										20	20	30	30	20	20	
	0,2S									2,5	5	5	5	5	5	VA
										5	10	10	10	10	10	
											15	15	15	15	15	
												20	20	20	20	
1 A	1	2,5	2,5	2,5	2,5	2,5	2,5	5	5	5	5	5	5	5		VA
		3,75	5	5	5	5	5	10	10	10	10	10	10	10		
			7,5	10	10	10	10	15	15	15	15	15	15	15		
						15		20	20	20	20			20		
	0,5	2,5	2,5	2,5	2,5	2,5	2,5	5	5	5	5	5	5	5		VA
				5	5	5	5	10	10	10	10	10	10	10		
					7,5	10	10	15	15	15	15	15	15	15		
										20	20			20		
	0,5S			2,5	2,5	2,5	5	5	5	5	5	5	5	5		VA
					5	5	10	10	10	10	10	10	10	10		
							15	15	15	15	15	15	15	15		
									20	20				20		
	0,2				2,5	2,5	2,5	5	5	5	5	5	5	5		VA
						5	5	10	10	10	10	10	10	10		
							10	15	15	15	15	15	15	15		
									20	20	20					
	0,2S									2,5	5	5	5	5		VA
										5	10	10	10	10		
											15			15		