ik-technics

Type: CT 10030

Aufsteckstromwandler

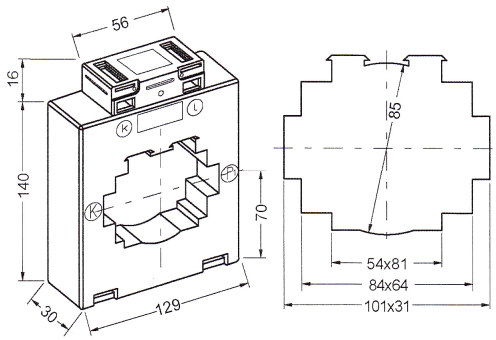

Rundleiter	85 mm
Primärschiene	80x64mm 2x 100x10mm

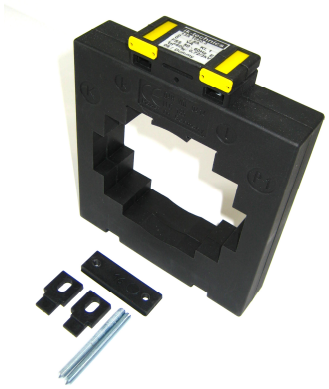

Technische Informationen

Höchste Spannung Betriebsmittel	U_m = 0,72 kv
Nennfrequenz	50 - 60Hz
Thermischer Bemessungs-Kurzzeitstrom	I_{th} = 60 * In (max. 100 kA)
Bemessungs-Stoßstrom I_{dyn}	I_{dyn} = 2.5 * Ith
Bemessungs-Stehwechselspannung	4 kV / 1 min (andere Spannungen auf Anfrage)
Thermischer Nenndauerstrom	I_{cth} = 1,2 x In (1,0 In für höhere Primärströme)
Überstrom	Begrenzungsfaktor FS5 bis FS15 Isolationsklasse H
Standard	IEC 61869 (DIN EN 61869 / VDE 04049, DIN VDE 0100, DIN 42600 sowie der DGUV Vorschrift 3 und der DIN EN 50274 / VDE 0600-514).
Zubehör **(im Lieferumfang enthalten)**	2 St Steckfüße 1 St. Primärschienenklemme 2 St. Sekundärklemmenabdeckungen (gelbe Schieber) 2 St. Schrauben M 5 x 35 mm
Sonderzubehör	Schnappbefestigung für Tragschiene EN 50022-35 Cu-Primärschienen in verschiedenen Größen
Gewicht	ca. 440 - 680 g
Konformitätsbewertung	die dunkel markierten Varianten wären lieferfähig mit Konformitätsbewertung

I_{sec}	Kl.	PRIMÄRER BEMESSUNGSSTROM I_{sec}														
		400	500	600	750	800	1000	1200	1250	1500	1600	2000	2500	3000	4000	A
5A	1	2,5	2,5	5	5	5	5	5	5	5	5	5	5	5	5	VA
		5	5	10	10	10	10	10	10	10	10	10	10	10	10	
							15	15	15	15	15	15	15	15	15	
											20	25	30	30	30	
	0,5	2,5	2,5	2,5	2,5	2,5	2,5	2,5	2,5	2,5	2,5	2,5	2,5	5	5	VA
			5	5	5	5	5	5	5	5	5	5	5	10	10	
					10	10	10	10	10	10	10	10	10	15	15	
						15	15	15	15	15	15	20	20	25	25	
	0,5S			2,5	2,5	2,5	2,5	2,5	2,5	2,5	2,5	2,5	2,5	5	5	VA
				5	5	5	5	5	5	5	5	5	5	10	10	
						10	10	10	10	10	10	10	10	15	15	
										15	15	15	15	20	20	
	0,2						2,5	2,5	2,5	2,5	2,5	2,5	2,5	5	5	VA
							5	5	5	5	5	5	5	10	10	
										10	10	10	10	15	15	
											15	15	15	20	20	
	0,2S									2,5	2,5	2,5	2,5	5	5	VA
											5	5	5	10	10	
													10			
1 A	1	2,5	2,5	5	5	5	5	5	5	5	5	5	15	10		VA
		5	5	10	10	10	10	10	10	10	10	10	10	15		
							15	15	15	15	15	15	15	20		
											20	20	25	30		
	0,5	2,5	2,5	5	5	5	5	5	5	5	5	5	5	5		VA
			5	10	10	10	10	10	10	10	10	10	10	10		
								15	15	15	15	15	15	15		
													20	20		
	0,5S			5	5	5	5	5	5	5	5	5	5	5		VA
								10	10	10	10	10	10	10		
										15	15	15	15	15		
														20		
	0,2						5	2,5	2,5	5	5	5	5	5		VA
										10	10	10	10	10		
													15	15		
	0,2S									2,5	2,5	2,5	5	5		VA
											5	5	10	10		

Schützenstr. 45
D-58452 Witten
☏ +49 (0) 2302 97312-0
🖷 +49 (0) 2302 97312-22
info@ik-technics.de
www.ik-technics.de