ik-technics

Type: CT 5010.8

Aufsteckstromwandler

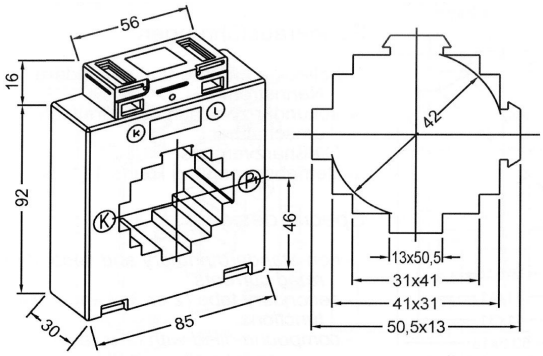

Rundleiter	42 mm
Primärschiene	50x12mm 2x40x10mm

Technische Informationen

Höchste Spannung Betriebsmittel	U_m = 0,72 kv
Nennfrequenz	50 - 60Hz
Thermischer Bemessungs-Kurzzeitstrom	I_{th} = 60 * In (max. 100 kA)
Bemessungs-Stoßstrom I_{dyn}	I_{dyn} = 2.5 * Ith
Bemessungs-Stehwechselspannung	4 kV / 1 min (andere Spannungen auf Anfrage)
Thermischer Nenndauerstrom	I_{cth} = 1,2 x In (1,0 In für höhere Primärströme)
Überstrom	Begrenzungsfaktor FS5 bis FS15 Isolationsklasse H
Standard	IEC 61869 (DIN EN 61869 / VDE 04049, DIN VDE 0100, DIN 42600 sowie der DGUV Vorschrift 3 und der DIN EN 50274 / VDE 0600-514).
Zubehör **(im Lieferumfang enthalten)**	2 St Steckfüße 1 St. Primärschienenklemme 2 St. Sekundärklemmenabdeckungen (gelbe Schieber) 2 St. Schrauben M 5 x 35 mm
Sonderzubehör	Schnappbefestigung für Tragschiene EN 50022-35 Cu-Primärschienen in verschiedenen Größen
Gewicht	ca. 320 - 500 g
Konformitätsbewertung	die dunkel markierten Varianten wären lieferfähig mit Konformitätsbewertung

$I_{sr.}$	Kl.	PRIMÄRER BEMESSUNGSSTROM $I_{pr.}$												A
		150	200	250	300	400	500	600	750	800	1000	1250	1500	
5A	1	2,5	2,5	2,5	2,5	2,5	5	5	5	5	10	5	5	VA
		3,75	5	5	5	5	10	10	10	10	20	10	10	
			7,5	7,5	10	10	15	15	15	15	30	15	15	
				10		15	20	20	20	30		20		
	0,5	1,25	2,5	2,5	2,5	2,5	2,5	5	5	5	5	5	5	VA
				5	5	5	5	10	10	10	10	10	10	
					7,5	10	10	15	20	20	20	15	15	
						15	15	20		30	30	30	30	
	0,5S			2,5	2,5	2,5	2,5	5	5	5	5	5	5	VA
					5	5	5	10	10	10	10	10	10	
						10	10	15	20	20	20	20	20	
							15				30	30	30	
	0,2					2,5	2,5	2,5	2,5	2,5	5	5	5	VA
							5	5	5	5	10	10	10	
								10	10	10	15	15	15	
										20	30		20	
	0,2S								2,5	2,5	5	5	5	VA
									5	5	10	10	10	
										10	15	15	15	
1 A	1	2,5	2,5	2,5	2,5	2,5	2,5	2,5	2,5	5	5	5	5	VA
			5	5	5	5	5	5	5	10	10	10	10	
				7,5	10	10	10	10	10	15	20	20	20	
						15	20	20	15				30	
	0,5	1,25	2,5	2,5	2,5	2,5	2,5	2,5	2,5	2,5	2,5	2,5	5	VA
				3,75	5	5	5	5	5	5	5	5	10	
					7,5	10	10	10	10	10	10	10	20	
						15	15	20	20		20	20	30	
	0,5S				2,5	2,5	2,5	2,5	2,5	2,5	5	5	5	VA
						5	5	5	5	5	10	10	10	
							10	10	10	10	20	20	20	
								15	20				30	
	0,2					2,5	2,5	2,5	2,5	2,5	2,5	2,5	5	VA
							5	5	5	5	5	5	10	
								10	10		10	10	20	
									20			20		
	0,2S								2,5	2,5	2,5	2,5	5	VA
									5		5	5	10	
											10	10		

Ik-technics GmbH Schützenstr. 45 Tel. +49 (0) 2302 97312-0 info@ik-technics.de
D5010d Ref.2 19/06/2018 D-58452 Witten Fax +49 (0) 2302 97312-22 www.ik-technics.de